BIN SCS 150

ICE BIN WITH CART FOR MODULAR MACHINES

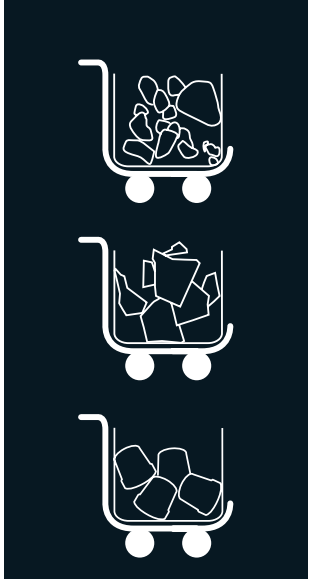

FEATURES CARACTERÍSTICAS

- **ICE BIN CAPACITY OF 140 KG (CART CAPACITY NOT INCLUDED)**
  DEPÓSITO PARA HIELO CON CAPACIDAD DE 140 KG (CAPACIDAD DEL CARRO NO INCLUIDA)
- **AISI 304 STAINLESS STEEL BIN**
  DEPÓSITO DE ACERO INOXIDABLE CALIDAD AISI 304
- **HARD SANITARY POLYETHYLENE VAT, RESISTANT TO BLOWS, AND SCRATCHES**
  CUBA INTERIOR DE POLIETILENO SANITARIO DE GRAN DUREZA, RESISTENTE A GOLPES, Y ROCES
- **EASY CLEANING DESIGN®: SEAMLESS ONE-PIECE VAT WITH ROUNDED CORNERS, AVOIDING POSSIBLE DIRTY POINTS AND FACILITATING CLEANING**
  EASY CLEANING DESIGN®: CUBA INTERIOR SIN JUNTAS, DE UNA SOLA PIEZA , CON ESQUINAS REDONDEADAS, ELIMINANDO POSIBLES PUNTOS DE SUCIEDAD Y FACILITANDO LA LIMPIEZA
- **DRAINAGE SYSTEM THAT COLLECTS AND DRIVES THE WATER TO THE DRAIN KEEPING THE BIN AND FLOOR CLEAN & DRY**
  SISTEMA DE DRENAJE QUE RECOGE Y CONDUCE EL AGUA AL DESAGÜE MANTENIENDO TANTO EL DEPÓSITO Y COMO SUELO LIMPIOS Y SECOS
- **LARGE CAPACITY EASY CART®, UP TO 112 KG OF ICE (70 KG WITH BUCKETS); ERGONOMIC, EASY TO MOVE WITH LITTLE EFFORT**
  EASY CART® DE GRAN CAPACIDAD, HASTA 112 KG DE HIELO (70 KG CON CESTAS) Y ERGONÓMICO, FÁCIL DE MOVER SIN APENAS ESFUERZO
- **EASY CART® HAS A BRAKING AND DRAINAGE SYSTEM**
  EASY CART® DISPONE DE SISTEMA DE FRENADO Y DESAGÜE
- **EASY CART® IS MADE OF SANITARY POLYETHYLENE, WITH SMOOTH SURFACE TO FACILITATE CLEANING. IT INCLUDES A COVER TO PREVENT DIRT FROM CONTAMINATING THE ICE**
  EASY CART® EN POLIETILENO SANITARIO, SIN RUGOSIDADES PARA FACILITAR LA LIMPIEZA. INCLUYE TAPA PARA QUE EL POLVO NO CONTAMINE EL HIELO
- **BUCKETS FOR DISTRIBUTING ICE QUICKLY AND EFFORTLESSLY CAN BE INCLUDED**
  SE PUEDEN INCLUIR CESTAS PARA REPARTIR EL HIELO RÁPIDAMENTE Y SIN ESFUERZO

RECOMMENDED MACHINES MÁQUINAS RECOMENDADAS

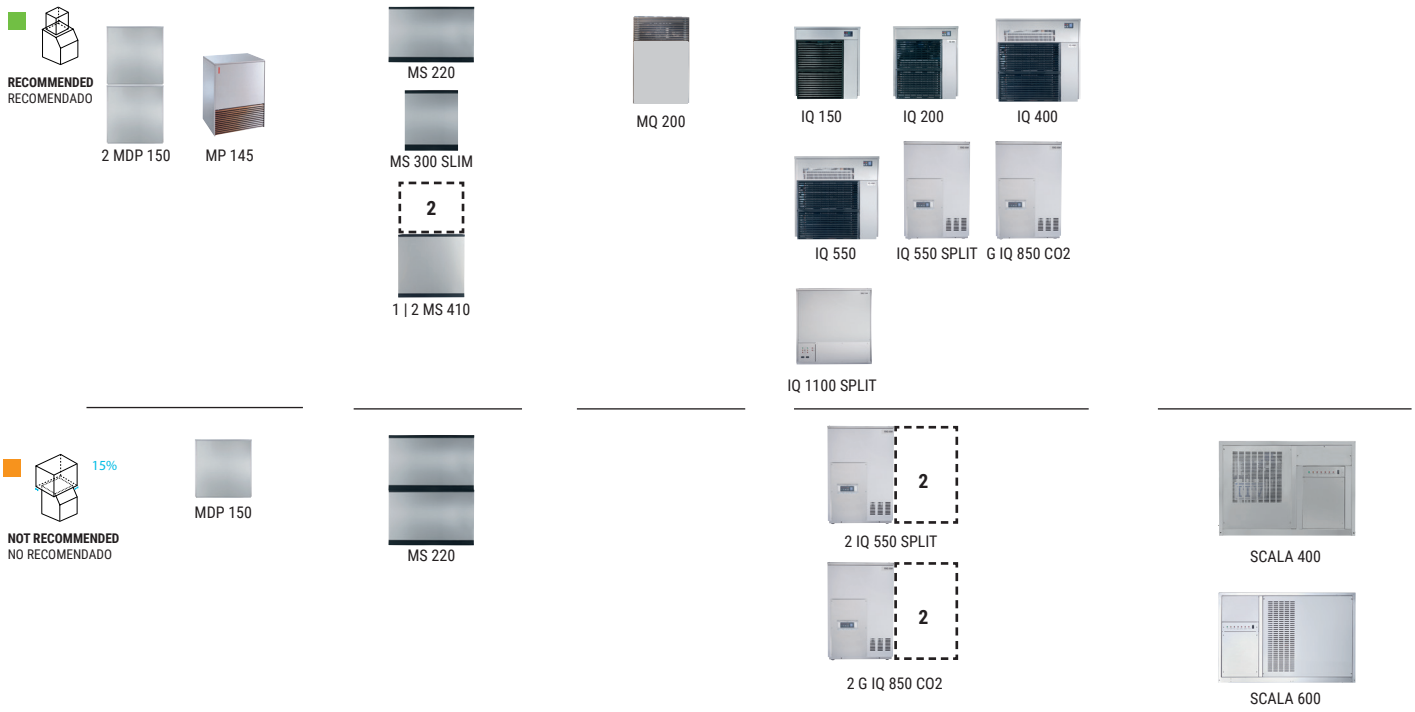

TECHNICAL SCHEME ESQUEMA TÉCNICO

BIN
DEPÓSITO

BIN SCS150

RIGHT SIDE VIEW
VISTA LATERAL DERECHA

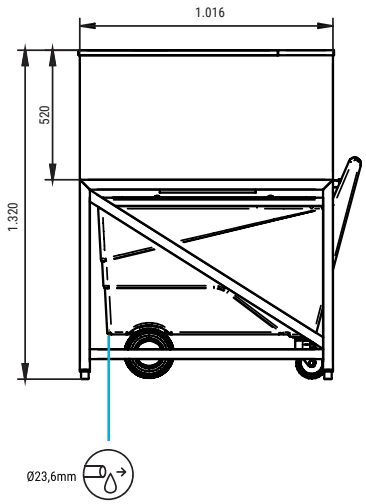

FRONTAL VIEW
VISTA FRONTAL

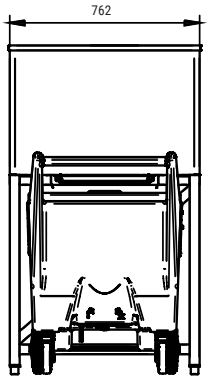

REAR VIEW
VISTA TRASERA

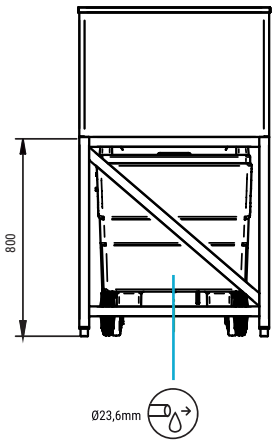

UPPER VIEW
VISTA SUPERIOR

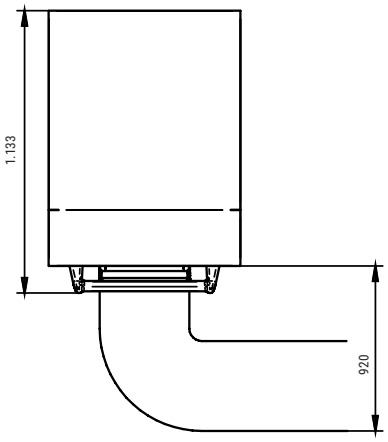

* All measurements in mm.
* Todas las cotas en mm.

ACCESSORIES ACCESORIOS

INCLUDED

WATER OUTLET HOSE
MANGUERA DE DESAGÜE

ICE PADDLE
PALA DE MANGO LARGO

ICE PADDLE SUPPORT
SOPORTE PARA PALA

NOT INCLUDED (OPTIONAL)

BUCKETS
CESTAS

	(Kg)	(Kg)	(Kg)	(mm)	(Kg)	(mm)	(Kg)	(m^3)
BIN SCS 150	140	110	252	Width 762 Depth 1.016 Height 1.320	75	Width 860 Depth 1.220 Height 1.580	82	1,78

***WITHOUT DOOR** SIN PUERTA

ITV ICE makers

ITV ICE MAKERS, S.L.
POL. IND. SECTOR 13, AVDA. DELS HOSTALERS, 2
46394 RIBARROJA DE TURIA, VALENCIA, SPAIN
PHONE: +34 96 166 75 75 | FAX: +34 96 166 81 00
info@itv.es | www.itv.es

TECHNICAL ASSISTANCE
ITV ICE makers SERVICE

SERVICE
SERVICIO ASISTENCIA TÉCNICA
service@itv.es
Skype: ITV.Service
+34 961 667 639
8:00AM | 7:00PM

2 YEARS WARRANTY
Subject to certain limitations and exclusions. Only spare parts.
Sujeto a limitaciones y exclusiones.
Solo piezas de respuesto.

ISO 9001 14001

0000_itv/enes_04/A/21