SCALA 400 SPLIT 230 V / 50-60 Hz

MODULAR FLAKE ICE MACHINE SPLIT

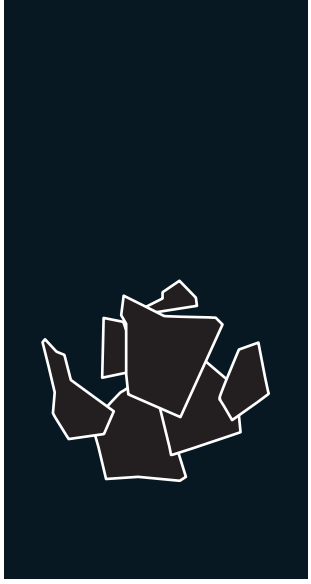

FEATURES CARACTERÍSTICAS

- **PRODUCES COLD AND DRY FLAT FLAKES. FLAKE THICKNESS MAY BE ADJUSTED BETWEEN 1.5 mm AND 3 mm**
  PRODUCE ESCAMAS PLANAS MUY FRÍAS Y SECAS. EL ESPESOR PUEDE REGULARSE ENTRE 1.5 Y 3 mm
- **BASED ON A STATIC CYLINDER WHICH IS FREE FROM SWIVEL JOINTS (HELICAL REAMER) COUPLED WITH A MILLING TOOL THAT DETACHES THE ICE WITHOUT ANY STRAINED OR FORCED MOVEMENTS**
  FUNCIONAMIENTO BASADO EN UN CILINDRO ESTÁTICO SIN JUNTAS GIRATORIAS (HELICAL REAMER) Y CON UNA FRESA QUE DESPEGA EL HIELO SIN TENSIONES NI ESFUERZOS
- **THE MOST EFFICIENT EVAPORATOR OF THE MARKET, LESS ENERGY CONSUMPTION AND HIGHER ICE PRODUCTION**
  EL EVAPORADOR MAS EFICIENTE DEL MERCADO, MENOR GASTO ENERGÉTICO, MAYOR PRODUCCIÓN DE HIELO
- **THERMOSTATIC EXPANSION VALVE / LIQUID SOLENOID VALVE / STOP WHEN FULL BIN STOP WITH PHOTOELECTRICAL SENSOR**
  VÁLVULA DE EXPANSIÓN TERMOSTÁTICA / VÁLVULA SOLENOIDE DE LÍQUIDO / PARO POR LLENADO DE CUBA CON CÉLULA FOTOELÉCTRICA
- **ELECTRONIC STOP SYSTEM / ELECTRICAL CONTROL PANEL / DRIVE DIRECT GEAR MOTOR / MAGNETIC DRIVE PUMP / LOW WATER SAFETY DEVICE**
  SISTEMA DE PARO ELECTRÓNICO / CUADRO ELÉCTRICO DE REGULACIÓN / MOTORREDUCTOR DE ATAQUE DIRECTO / BOMBA DE ARRASTRE MAGNÉTICO / SEGURIDAD ANTE FALTA DE AGUA
- **STAINLESS STEEL SOLEPLATE**
  BANCADA DE ACERO INOXIDABLE
- **CONTROLLERS TO DETECT: LOW WATER LEVEL, TEMPERATURE RISE DUE TO MOTOR OVERLOAD OR FULL VAT**
  CONTROLES PARA DETECTAR: FALTA DE NIVEL DE AGUA, AUMENTO DE TEMPERATURA POR SOBREESFUERZO EN EL MOTORREDUCTOR O POR LLENADO DE ALMACÉN

	Kg 24 H	10ºC / 10ºC (Kg)	21ºC / 15ºC (Kg)	(mm)	(mm)	
SCALA 400 SPLIT		450	400	Width 1.090 Depth 700 Height 720	Width 1.220 Depth 830 Height 890	**FLAKE ICE** -7ºC Ice Temperature

ACCESSORIES ACCESORIOS

INCLUDED

WATER INLET FILTER GASKET
JUNTA DE FILTRO DE ENTRADA DE AGUA

WATER INLET HOSE
MANGUERA DE ENTRADA DE AGUA

WATER OUTLET HOSE
MANGUERA DE DESAGÜE

OPTIONAL (NOT INCLUDED)

ICE DROP CHUTE
TUBO DE CAÍDA DE HIELO

SALT DOSING PUMP WITH TANK
BOMBA DOSIFICADORA DE SAL CON DEPÓSITO

REMOTE SWITCH
INTERRUPTOR REMOTO

REMOTE SWITCH & WEEKLY PROGRAMMER
INTERRUPTOR REMOTO CON PROGRAMADOR SEMANAL

EXTERNAL STOP FULL BIN PHOTO CELL
SENSOR DE PARO EXTERNO POR LLENADO

RECOMMENDED BINS DEPÓSITOS RECOMENDADOS

S400 + SCALA 400 SPLIT | S500 + SCALA 400 SPLIT | SCD400 + SCALA 400 SPLIT | SCD600 + SCALA 400 SPLIT | SCD800 + SCALA 400 SPLIT

TECHNICAL SCHEME ESQUEMA TÉCNICO

ROTATION SYSTEM
SISTEMA DE ROTACIÓN

SCALA 400 SPLIT

RIGHT SIDE VIEW
VISTA LATERAL DERECHA

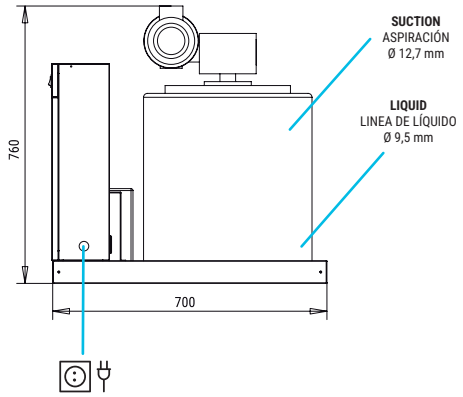

FRONTAL VIEW
VISTA FRONTAL

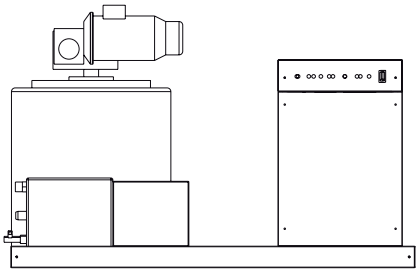

LEFT SIDE VIEW
VISTA LATERAL IZQUIERDA

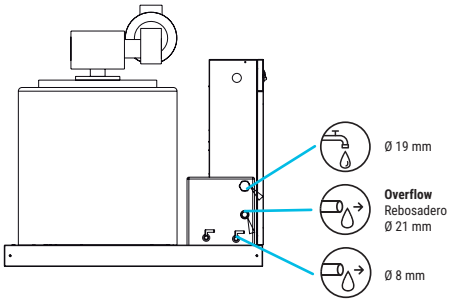

CENTRAL CROSS SECTION VIEW OF THE BASE
VISTA DE LA BASE DESDE SECCIÓN CENTRAL

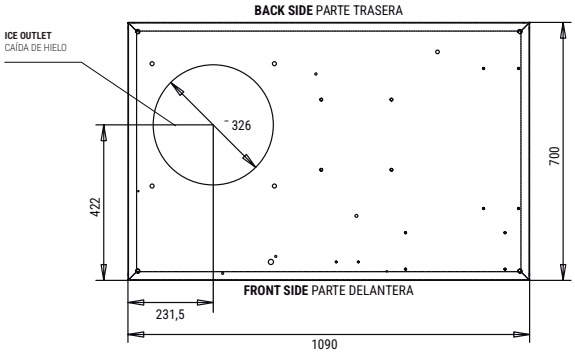

* All measurements in mm.
* Todas las cotas en mm.

OPERATING CONDITIONS CONDICIONES DE TRABAJO

PRODUCTION 50-60Hz PRODUCCIÓN 50-60 Hz

±10% V

10ºC/43ºC

5ºC/38ºC

1 bar/6 bar

V	Hz	ph
230	50-60	1N

1'5-2'2 mm

SCALA 400 SPLIT

°C / °F	10º / 50º	15º / 60º	21º / 70º	30º / 86º
10º / 50º	450	420	350	310
21º / 68º	440	400	335	290
32º / 90º	410	360	300	260
43º / 109º	335	290	230	200

3 mm

SCALA 400 SPLIT

°C / °F	10º / 50º	15º / 60º	21º / 70º	30º / 86º
10º / 50º	419	391	326	288
21º / 68º	409	372	312	270
32º / 90º	381	335	279	242
43º / 109º	312	270	214	186

MODELS MODELOS

	Temp.EV. (ºC)	COOLING REQUIREMENT REQUERIMIENTO FRIGORÍFICO (W)	(BTu/h)	(W) 43ºC	(n.)	(mm²)	FUSE	100 Kg (Kw/h)	(l/h)	HEAT REJECTED (W)	(BTu/h)	(Kg)	(Kg)	(m³)
SCALA 400 S	-26	2.200	7.507	190	3	1,5	16	7,5*	16,6	-	-	94	127	0,92

* WHEN INDICATED COOL REQUIREMENT IS SUPPLIED / CUANDO SE SUMINISTRA LA POTENCIA FRIGORÍFICA REQUERIDA

ITV ICE makers

ITV ICE MAKERS, S.L.
POL. IND. SECTOR 13, AVDA. DELS HOSTALERS, 2
46394 RIBARROJA DE TURIA, VALENCIA, SPAIN
PHONE: +34 96 166 75 75 | FAX: +34 96 166 81 00
info@itv.es | www.itv.es

TECHNICAL ASSISTANCE
ITV ICE makers SERVICE

SERVICE
SERVICIO ASISTENCIA TÉCNICA
service@itv.es
Skype: ITV.Service
+34 961 667 639
8:00AM | 7:00PM

2 YEARS WARRANTY

Subject to certain limitations and exclusions. Only spare parts.
Sujeto a limitaciones y exclusiones.
Solo piezas de respuesto.

ISO 9001 14001

LA EMPRESA SE RESERVA EL DERECHO DE MODIFICAR MODELOS, CARACTERÍSTICAS Y PRECIOS SIN NOTIFICACIÓN PREVIA. | THE COMPANY RESERVES THE RIGHT TO MODIFY MODELS, FEATURES AND PRICES WITHOUT PRIOR NOTICE.

0000_itv/enes_06/I/22