ITV ICE makers

KITCHEN ICE

230 V / 50 Hz

DOMESTIC ICE MACHINE

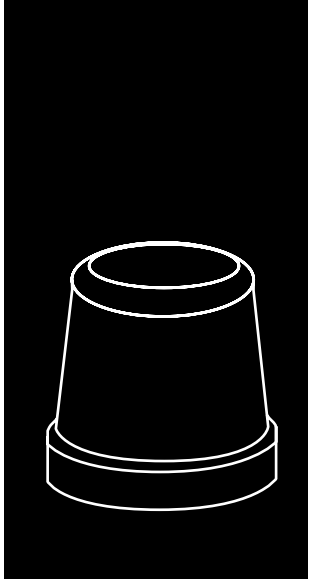

FEATURES CARACTERÍSTICAS

- **PRODUCES PROFESSIONAL 22 GRS GOURMET CRYSTAL ICE CUBES**
  PRODUCE CUBITOS PROFESIONALES DE HIELO GOURMET CRISTALINOS 22 GRS
- **DESIGNED FOR HOME APPLICATIONS**
  DISEÑADA PARA APLICACIONES DOMESTICAS
- **AISI 304 STAINLESS STEEL BODYWORK**
  CARROCERÍA EN ACERO INOXIDABLE AISI 304
- **DAILY ICE PRODUCTION 13 KG**
  PRODUCCIÓN DIARIA DE HIELO: 13 KG
- **12 ICE CUBES EVERY 38 MINUTES (NOMINAL CONDITIONS)**
  12 CUBITOS DE HIELO CADA 38 MINUTOS (EN CONDICIONES NOMINALES)
- **8 KG STOCK INSIDE**
  ALMACENAJE DE 8 KILOGRAMOS
- **DINAMIC ICE PRODUCTION: ICE MORE TRANSPARENT, NO SMELL & NO TASTE**
  PRODUCCIÓN DE HIELO DINÁMICA: HIELO MÁS TRANSPARENTE, SIN OLOR Y SIN GUSTO
- **REDUCE CALCIUM CARBONATE PERCENTAGE**
  REDUCE EL PORCENTAJE DE CARBONATO DE CALCIO
- **DIMENSIONS TO BE BUILT IN STANDARD KITCHEN 60 CM WIDTH FURNITURE**
  DIMENSIONES PARA SER INSTALADA EN MUEBLES DE COCINA ESTÁNDAR 60 CM
- **EASY FRONT & BACK VENTILATION**
  FÁCIL MANEJO Y VENTILACIÓN TRASERA
- **A3S: ANTI-SCALE SPRAY SYSTEM. ITV PATENTED SPRAY SYSTEM WITH FLEXIBLE NOZZLES THAT AVOID LIMESCALE DEPOSITS WITH SMALL VIBRATIONS**
  A3S: ANTI-SCALE SPRAY SYSTEM. SISTEMA DE SPRAY ELÁSTICO PATENTADO POR ITV QUE EVITA LOS PEQUEÑOS DEPÓSITOS DE CAL MEDIANTE VIBRACIÓN
- **ON/OFF PROGRAMABLE**
  HORA DE ENCENDIDO Y APAGADO PROGRAMABLE

A3S Anti-scale spray system | SILENT RAIN | FRONT VENTILATION

	24 H (Kg)	10ºC (Kg)	10ºC	21ºC (Kg)	15ºC	STOCK (Kg)	(mm)	(mm)
KITCHEN ICE		15		13		8	Width 596 Depth 578 Height 455	Width 690 Depth 670 Height 670

GALA 22gr
35 (Ø) x 35 mm (H)
***Average dimensions** Dimensiones promedio

ACCESSORIES ACCESORIOS

INCLUDED

WATER INLET HOSE
MANGUERA DE ENTRADA DE AGUA

WATER OUTLET HOSE
MANGUERA DE SALIDA DE AGUA

WATER INLET FILTER GASKET
JUNTA DE FILTRO DE ENTRADA DE AGUA

SMALL SCOOP
PALA PEQUEÑA

OPTIONAL (NOT INCLUDED)

ANTI-LIMESCALE FILTER
FILTRO ANTICAL

PARTICLE FILTER
FILTRO ANTIPARTÍCULAS

ANTI-CHLORINE FILTER
FILTRO ANTICLORO

ANTI-LIMESCALE + ANTI-CHLORINE FILTER CS101
FILTRO ANTICAL + ANTICLORO CS101

TECHNICAL SCHEME ESQUEMA TÉCNICO

KITCHEN ICE

SPRAY SYSTEM
SISTEMA DE DUCHAS

REAR VIEW
VISTA TRASERA

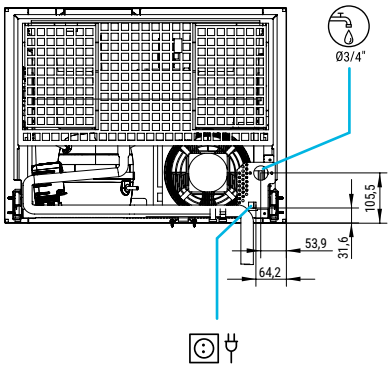

RIGHT SIDE VIEW
VISTA LATERAL DERECHA

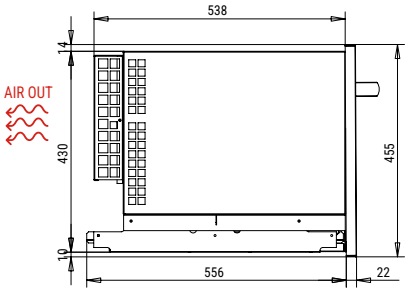

FRONTAL VIEW
VISTA FRONTAL

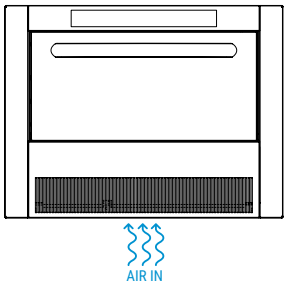

FLOOR VIEW
VISTA PLANTA

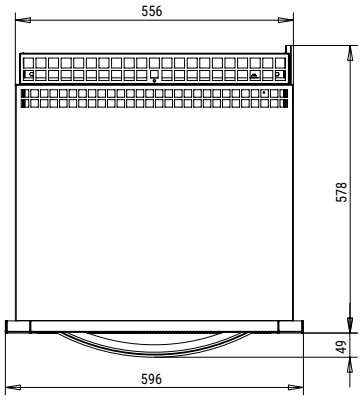

* All measurements in mm.
* Todas las cotas en mm.

OPERATING CONDITIONS CONDICIONES DE OPERACIÓN

PRODUCTION 50Hz PRODUCCIÓN 50 Hz

- ±10% V
- 5ºC/43ºC
- 5ºC/35ºC
- 1 bar/6 bar
- 12 Ice cubes/cycle

R 134 A

V	Hz	ph
230	50	1N

24 H Kg — KITCHEN ICE AIR COOLED

ºC / ºF	10º 50º	15º 60º	21º 70º	30º 86º
10º 50º	15	14	13	11
21º 68º	14	13	12	10
32º 90º	11	10	10	9
43º 109º	9	8	8	8

MODELS MODELOS

	+cº -cº	ASHRAE CONDITIONS CONDICIONES ASHRAE (W)	(BTu/h)	(W) 43ºC	(n.)	(mm²)	FUSE	100 Kg (Kwh)	(l/h)	HEAT REJECTED (W)	(BTu/h)	(Kg)	(Kg)	(m³)
KITCHEN ICE		418	1.426	203	3	1,5	10	32	1,8	300	1.024	40	46	0,27

ITV ICE makers

ITV ICE MAKERS, S.L.
POL. IND. SECTOR 13, AVDA. DELS HOSTALERS, 2
46394 RIBARROJA DE TURIA, VALENCIA, SPAIN
PHONE: +34 96 166 75 75 | FAX: +34 96 166 81 00
info@itv.es | www.itv.es

TECHNICAL ASSISTANCE
ITV ICE makers SERVICE

SERVICE
SERVICIO ASISTENCIA TÉCNICA
service@itv.es
Skype: ITV.Service
+34 961 667 639
8:00AM | 7:00PM

2 YEARS WARRANTY

Subject to certain limitations and exclusions. Only spare parts.
Sujeto a limitaciones y exclusiones.
Solo piezas de respuesto.

ISO 9001 14001

0000_itv/enes_03/B/21