SCALA SPLIT CO2

PE - Emergency stop / paro de emergencia / arrêt d'urgence
Fc - Photocell /fotocélula /cellule photoéléctrique
Ip - Main switch /interruptor principal / interrupteur principal
Pw - Water pressure switch / presostato falta de agua / pressostat manque d'eau
Ta - Start timer / temporizador arranque / temps de démarrage
Td - Disconnection timer / temporizador desconexión / temps d'arrêt
VE - Expansion valve / válvula expansión / valve d'expansion
Rb - Exp. valve relay / relé valv. exp. / exp. valve relais
Ntc - temperature probe / sonda temperatura / sonde température
Sp - pressure probe / sonda presión / sonde pression
VA - V/f driver / variador de frecuencia / variateur du feéquence
Ra - Start relay / relé arranque / relais de démarrage
Mr - Gearmotor / motorreductor / motoréducter
Mb - Water pump / bomba / pompe
Pb - Remote stop / paro a distancia / arrêt à distance

I - Gear thermal relay / térmico reductor / relais thermique
II - Water pump on /marcha bomba / marche pompe
III - Full bin / depósito lleno / réservoir pleina
IV - Water failure / falta agua / manque d'eau
V - Gearmotor on / marcha motorreductor
VI - Compressor relay / térmico compresor/ marche motoréducteur

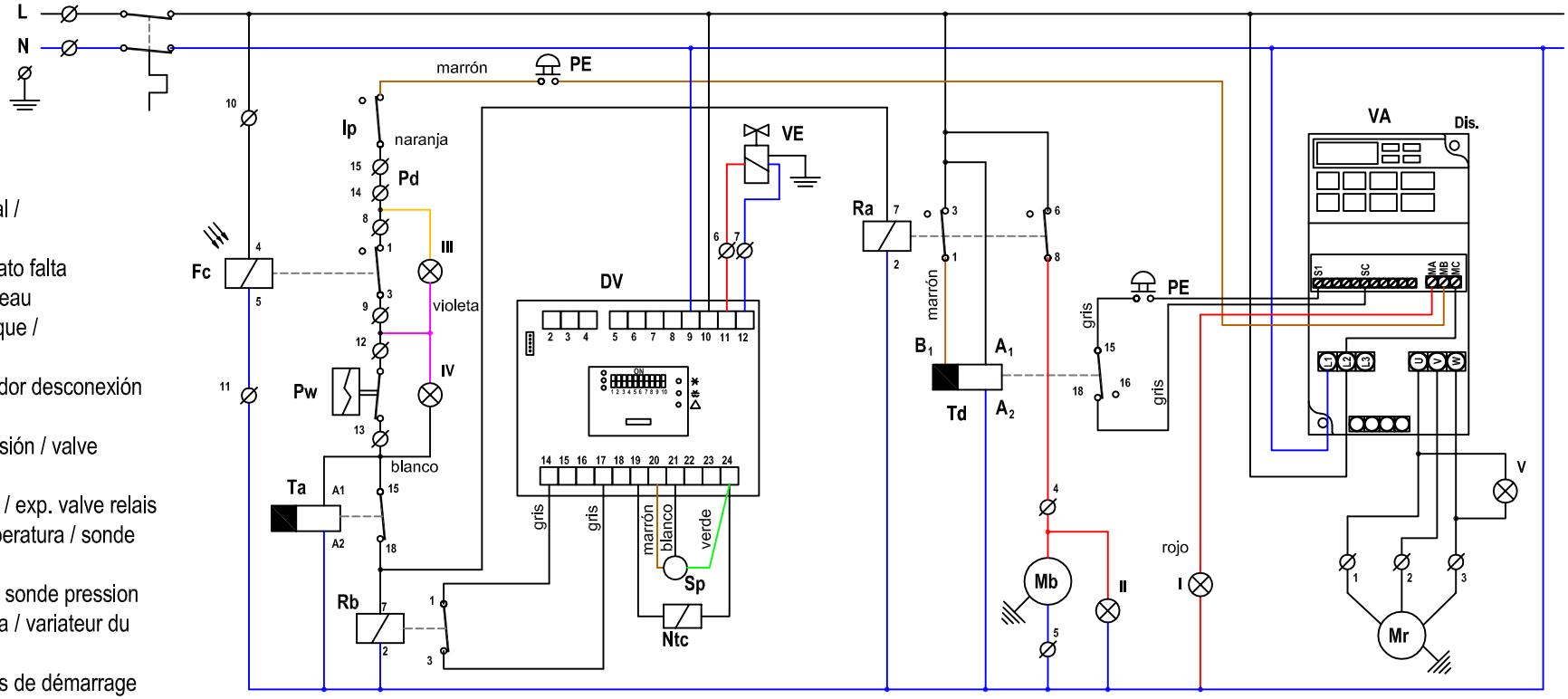

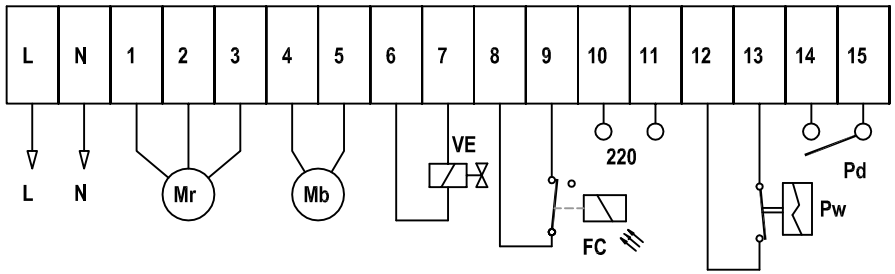

15/06/2017